KFR

EINSATZBEREICH

Innenspannung von runden Werkstücken. Dreh-, Schleif- und Verzahnungsoperationen sowie zum Wuchten und Messen.
Ideal für kurze Spannlängen bzw. Werkstücke.

AUSFÜHRUNG

Kraftbetätigt.
Ohne Axialanzug.
Spannhülsen optional vulkanisiert.
Umrüstbar auf MFR (neues Zwischenstück erforderlich).

VORTEILE

- Keine Verspannung des Werksückes durch def. Axialanzug gegen Werkstückanschlag
- Hohe Rund-, Planlauf- und Wiederholgenauigkeit
- Wartungsarm

TECHNISCHE MERKMALE

- Gehärtete, verschleißarme Ausführung
- Integrierte Schmierung
- Luftanlagekontrolle vorbereitet
- **KFR** = **K**raftbetätigt, **F**lansch, **R**-Ausführung

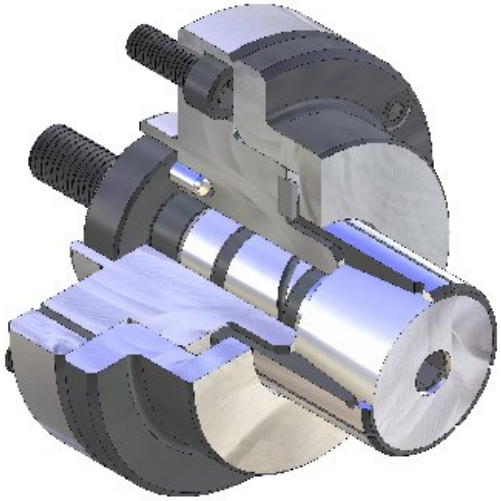

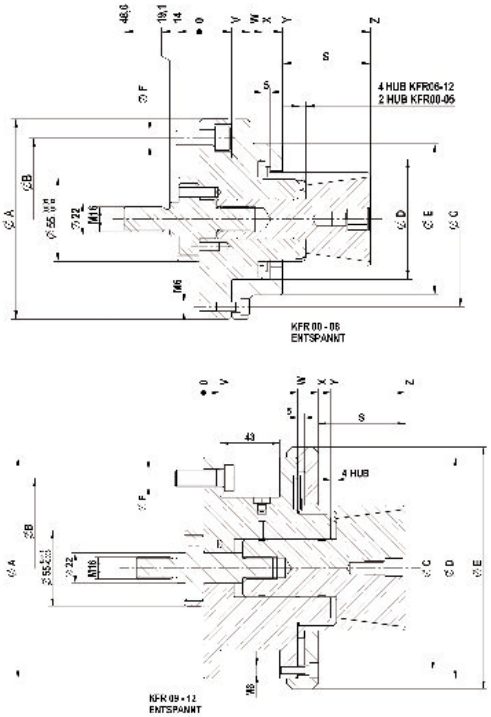

C18 **KFR** Hülsenspanndorn, **kraftbetätigt mit Flanschaufnahme,** für Innenspannung Bestehend aus Grundkörper, Spannkegel, Zwischenstück, Mutter