# KFS

## EINSATZBEREICH

Innenspannung von runden Werkstücken. Dreh-, Fräs-, Schleif- und Verzahnungsoperationen sowie zum Wuchten und Messen.
Ideal für dünnwändige sowie lange Werkstücke bzw. große Spannlängen.

## AUSFÜHRUNG

Kraftbetätigt.
Spannhülsen optional vulkanisiert.
Umrüstbar auf MFS (neues Zwischenstück erforderlich).

## VORTEILE

- Stabile Spannung des Werkstückes durch Axialanzug gegen Werkstückanschlag
- Hohe Rund-, Planlauf- und Wiederholgenauigkeit
- Geringes Gewicht und reduzierte Bauhöhe durch kompakte Bauweise
- Hohe Flexibilität durch Baukastensystem
- Schneller Wechsel der Spannhülsen durch zentrale Spannschraube

## TECHNISCHE MERKMALE

- Gehärtete, verschleißarme Ausführung
- Integrierte Schmierung
- Luftanlagekontrolle vorbereitet
- **KFS** = **K**raftbetätigt, **F**lansch, **S**-Ausführung

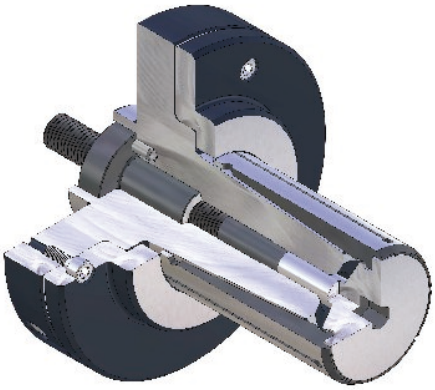

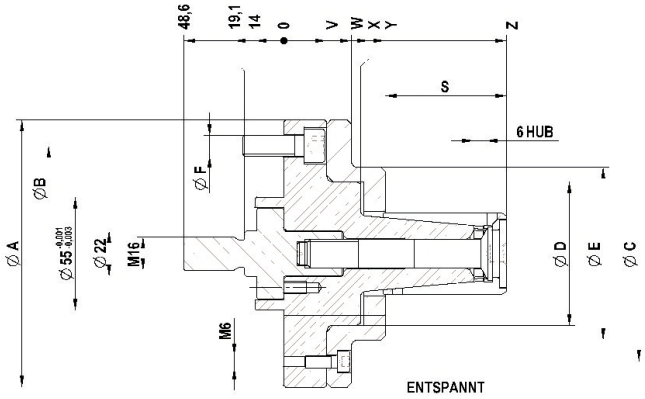


C18 **KFS** Hülsenspanndorn, **kraftbetätigt mit Flanschaufnahme,** für Innenspannung Bestehend aus Grunddorn und Zwischenstück

| | KFS 00 | KFS 01 | KFS 02 | KFS 03 | KFS 04 | KFS 05 | KFS 06 | KFS 07 | KFS 08 | KFS 09 | KFS 10 | KFS 11 |
|---|---|---|---|---|---|---|---|---|---|---|---|---|
| **Hülsenspanndorn** | **R:1294328831** | **R:1294328832** | **R:1294328833** | **R:1294328835** | **R:1294328836** | **R:1294328837** | **R:1294328838** | **R:1294328839** | **R:1294328840** | **R:1294328841** | **R:1294328842** | **R:1294328834** |
| F max. in kN | 7 | 9 | 12 | 12 | 15 | 15 | 20 | 20 | 25 | 25 | 25 | 25 |
| Min-Ø entspannt von mm | 14,7 | 19,7 | 24,7 | 29,7 | 34,7 | 39,7 | 44,7 | 54,7 | 64,7 | 81,7 | 100,7 | 119,7 |
| Min-Ø entspannt bis mm | 19,7 | 24,7 | 29,7 | 34,7 | 39,7 | 44,7 | 54,7 | 64,7 | 81,7 | 100,7 | 119,7 | 139,7 |
| Spann-Ø max. mm | 20,7 | 25,7 | 30,7 | 35,7 | 40,7 | 45,7 | 55,7 | 65,7 | 82,7 | 101,7 | 120,7 | 140,7 |
| Außen-Ø A mm | 100 | 100 | 100 | 100 | 100 | 130 | 130 | 130 | 160 | 160 | 160 | 160 |
| Teilkreis-Ø B mm | 75 | 75 | 75 | 75 | 75 | 105 | 105 | 105 | 130 | 130 | 130 | 130 |
| Teilkreis-Ø C mm | 75 | 75 | 75 | 75 | 75 | 105 | 105 | 105 | 130 | 130 | 130 | 149 |
| Ø D mm | 40 | 40 | 46 | 46 | 46 | 70 | 70 | 70 | 83 | 91 | 87 | 107 |
| Ø E mm | 54 | 54 | 60 | 60 | 60 | 84 | 84 | 84 | 103 | 160 | 160 | 160 |
| Ø F mm | M10 | M10 | M10 | M10 | M10 | M10 | M10 | M10 | M12 | M12 | M12 | M12 |
| S mm | 31.5 | 36 | 45 | 49 | 59 | 59 | 79 | 89 | 99 | 121 | 138.9 | 171 |
| V mm | 21 | 21 | 21 | 21 | 21 | 21 | 21 | 21 | 23 | 21 | 21 | 25 |
| W mm | 33 | 33 | 33 | 33 | 33 | 33 | 33 | 33 | 35 | 21 | 21 | 25 |
| X mm | 36 | 36 | 37 | 41 | 36,5 | 37,5 | 35,5 | 35,5 | 35 | | | |
| Y mm | 47.5 | 47.5 | 48 | 51.5 | 46 | 49.5 | 47 | 47 | 47 | 33 | 37 | 57 |
| Z mm | 79 | 83.5 | 93 | 100.5 | 105 | 108.5 | 126 | 136 | 146 | 154 | 176 | 228 |

Max. Gesamtspannkraft kN: 3,7-4,7-6,4-6,4-8,0-7,9-10,5-10,5-13,5-13,5-13,5-13,0